Ref. 5529

IMPORTANTES INSTRUCCIONES DE SEGURIDAD
Deje un espacio libre alrededor del aparato para proporcionar una ventilación adecuada.
No obstruir las ranuras de ventilación del equipo.
No situar el equipo cerca de fuentes de calor o en ambientes de humedad elevada.
El aparato no debe ser expuesto a caídas o salpicaduras de agua. No situar objetos o recipientes llenos de agua sobre o cerca del aparato si no se tiene la suficiente protección.
La base de enchufe al que se conecte el equipo debe estar situada cerca de éste y será facilmente accesible.
No conectar el equipo a la red eléctrica hasta que todas las demás conexiones del equipo hayan sido efectuadas.
Para desconectar el equipo de la red, tire del conector, nunca del cable de red.

IMPORTANT SAFETY INSTRUCTIONS
Please allow air circulation around the equipment
Do not obstruct the equipment's ventilation system.
Do not place the equipment near sources of heat or in excessively damp or humid conditions.
The equipment must not come into contact with water or even be splashed by liquids. Do not place containers with water on or near the equipment if it is not adequately protected.
The plug that is going to be used to connect the equipment should be located nearby and should be easily accessible.
Do not connect the equipment to the mains until all the other connections have been made.
To disconnect the equipment from the mains, pull from the connector, and never pull from the cable.

INSTRUÇÕES IMPORTANTES DE SEGURANÇA
Deixe um espaço livre ao redor do aparelho para proporcionar uma ventilação adequada.
Não obstruir as ranhuras de ventilação do equipamento.
Não colocar o equipamento perto de fontes de calor ou em ambientes com humidade elevada.
O aparelho não deve ser exposto a possíveis derrames ou salpicos de água. Não colocar objectos ou recipientes com água por cima ou por perto do aparelho se estes não tiverem a suficiente protecção.
A fonte de ligação à qual se liga o equipamento deve estar situada perto deste e terá de ser facilmente acessível.
Não ligar o equipamento à rede eléctrica até que todas as demais ligações do equipamento tenham sido efectuadas.
Para desligar o equipamento da rede, tire do conector, nunca do cabo de rede.

CONSIGNES DE SECURITE IMPORTANTES
Merci de permettre la circulation d'áir autour de l'áppareil.
Ne pas obstruer les entrées de ventilation.
Ne pas placer l'appareil près d'une source de chaleur ou dans un milieu fortement humide.
L'appareil ne doit pas être exposé à des chutes ou projections d'eau. Ne pas placer d'objets ou de récipients contenant de l'eau à proximité immédiate sans protection.
La prise à laquelle l'appareil sera branché doit être située à proximité et facilement accessible.
Ne pas brancher l'appareil sur le secteur avant que toutes les autres connections aient été effectuées.
Pour débrancher du secteur, tirez sur la prise et jamais sur le câble.

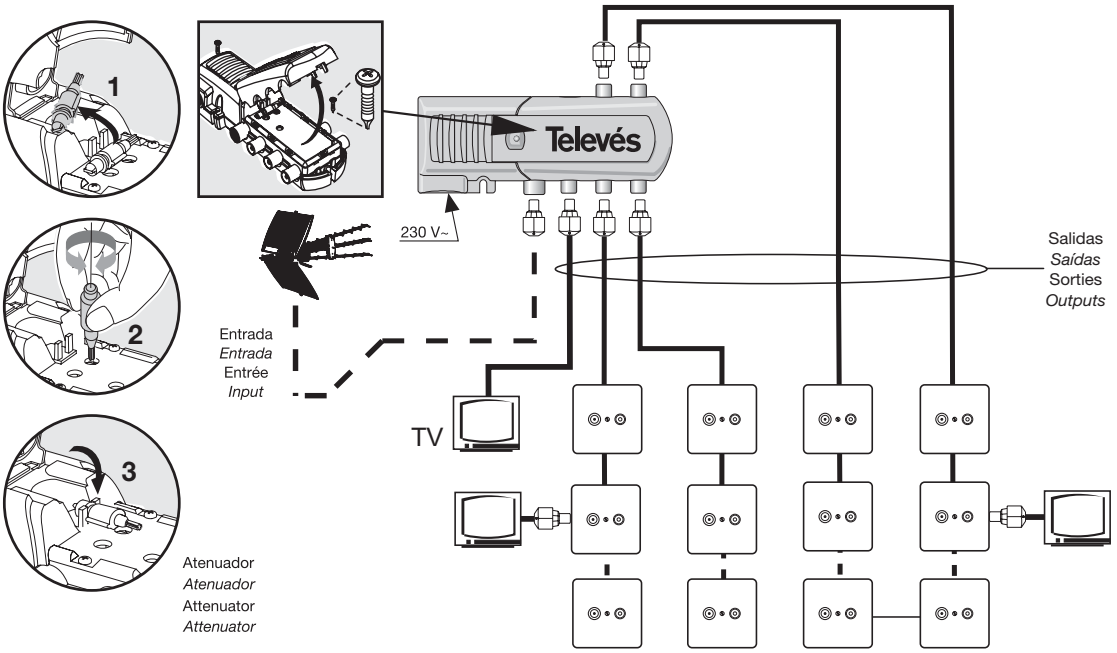

Frecuencia	*Frequência*	Fréquence	*Frequency*	(MHz)	47 - 862
Ganancia	*Ganho*	Gain	*Gain*	(dB)	16 tip (13 @ TV)
Atenuador	*Atenuador*	Attenuateur	*Attenuator*	(dB)	12 tip
Figura ruido	*Figura ruido*	Facteur de bruit	*Noise figure*	(dB)	4 tip
Nivel salida	*Nivel saída*	Niveau sortie	*Output level*	(DIN45004B) (dBµV)	>102
V. alimentación	*V. alimentação*	Tension d´aliment.	*Mains voltage aliment.*	(V~)	230 ± 10%
Consumo Pot.	*Consumo Pot.*	Consom. de puissance	*Power consumpt.*	(W)	< 2
Indice protección	*Indice protecção*	Indice protection	*Protection index*		IP 20

Televés S.A. declara bajo su exclusiva responsabilidad la conformidad de éste producto con las Directivas 89/336/CEE y 73/23/CEE.
Puede obtener la Declaración de Conformidad e información complementaria en la página Web:

Televés S.A. *indica por este meio, sob sua própria responsabilidade, que este produto está na conformidade com as ordens das directrizes orientadoras 89/336/CEE e 73/23/CEE.*
Você pode obter a Declaração de Conformidade e informação complementaria no Web page:

Televés S.A. *hereby states, under its own responsability, that this product is in compliance with the orders of the Directives 89/336/EEC and 73/23/EEC.*
You can obtain the Declaration of Conformity and complementary information in the Web page:

Televés S.A. énonce par ceci, sous sa propre responsabilité, que ce produit est conforme aux ordres des directives 89/336/CEE et 73/23/CEE.
Vous pouvez obtenir la Déclaration de Conformité et l'information complémentaire dans la page Web:

http://www.televes.com

8 424450 055298

105836-2

Fabricado por: Televés S.A. - Rúa B. de Conxo, 17 15706 - Santiago de Compostela (Spain)
www.televes.com

Televés