Televés

SMATV

Amplificador de Mástil
Amplificador Mastro
Amplificateur Mât
Mast Amplifiers
Ref. 5353

Características técnicas / *Características técnicas* / Caractéristiques techniques / *Technical specifications*

Referencia	*Referência*	Référence	*Reference*		5353			
Entradas	*Entradas*	Entrées	*Input ports*		**VHF**	**UHF**	**1 CH. UHF**	**FI+DC**
Margen frecuencia	*Margem frequência*	Marge fréquence	*Frequency range*	(MHz)	47-254	470-862	(1) Ver Nota	950-2150
Ganancia	*Ganho*	Gain	*Gain*	(dB)	-1,5	-5	30	-2
Regulación ganancia	*Regulação ganho*	Réglage gain	*Gain attenuator*	(dB)	----		20	----
Figura de ruido	*Figura de ruido*	Facteur de bruit	*Noise figure*	(dB)	----		2,8	----
Tensión de salida	*Tenção saída*	Tension de sortie	*Output votages*	(dBµv)	----		113	----
Rechazo CH ± 3	*Rejeição CH ± 3*	Réject CH ± 3	*Input CH ± 3*	(dB)	----		30	----
Paso DC entrada	*Passagem DC entrada*	Passage DC entrée	*DC pass trough*	(mA)	----	40	----	350
Alimentación	*Alimentação*	Secteur	*Mains voltage*	(Vdc)	12-24			
Consumo	*Consumo*	Consommat.	*Consumption*	(mA)	40			
Indice de protección	*Indice de protecção*	Indice de protection	*Protection level*		IP 23			

(1) Nota: Especificar canal en pedido / *Especificar canal no pedido* / Préciser le canal à la commande / *Specify channel when ordering*

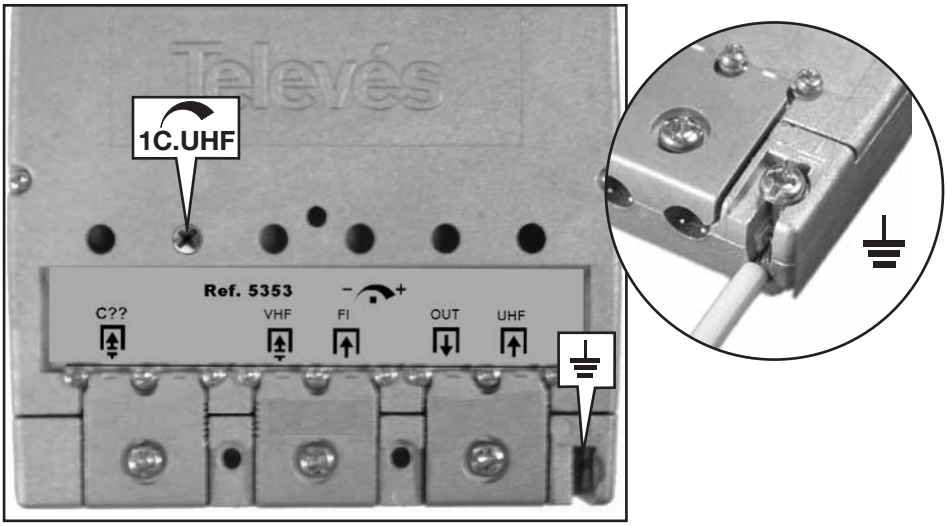

Televés

SMATV

Amplificador de Mástil
Amplificador Mastro
Amplificateur Mât
Mast Amplifiers

Ref. 5353

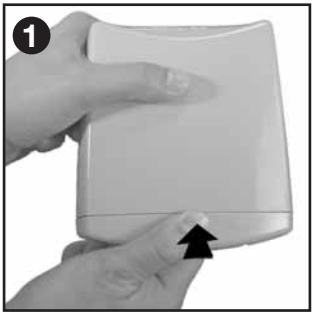

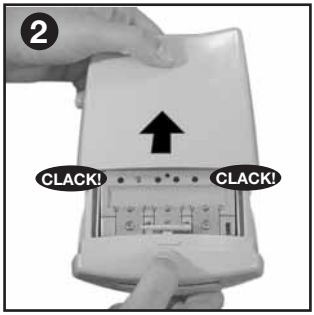

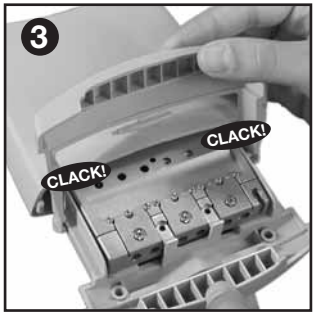

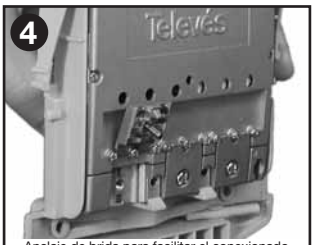

Anclaje de brida para facilitar el conexionado
Encaixe da braçadeira para facilitar a ligação
Fixation de la bride pour simplifier la connexion
Cable clamp joint for easy connection.

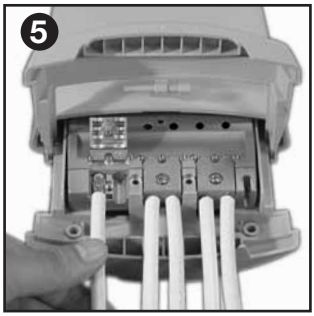

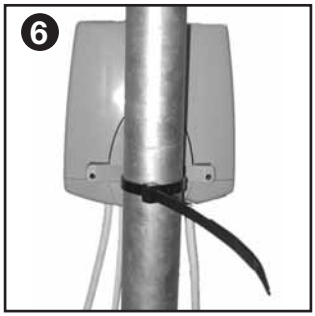

NOTA:

Se recomienda no alimentar el amplificador mientras no esté realizada la instalación para evitar posibles averias.

Atenuar las entradas no utilizadas.

NOTA:

Recomenda-se não alimentar o amplificador mentras não esté rematada a instalação para evitar possíveis averias.

Atenuar as entradas não utilizadas.

NOTE:

Pour éviter de possibles pannes, il est recommandé de ne pas alimenter l´amplif., tant que l´installation n´est pas terminée.

Atténnuer les entrées non utilisées.

NOTE:

For avoiding damage the amplifier, we strongly recommend not powering the amplifier before finishing the installation.

Attenuate the inputs not used.

Televés

SMATV

Amplificador de Mástil
Amplificador Mastro
Amplificateur Mât
Mast Amplifiers

Ref. 5353

Aplicaciones típicas / *Aplicações tipicas* / Applications types / *Typical applications*

Con mezcla F.I. / *Con mistura F.I.* / Avec coplage bis / *With I.F. mix*

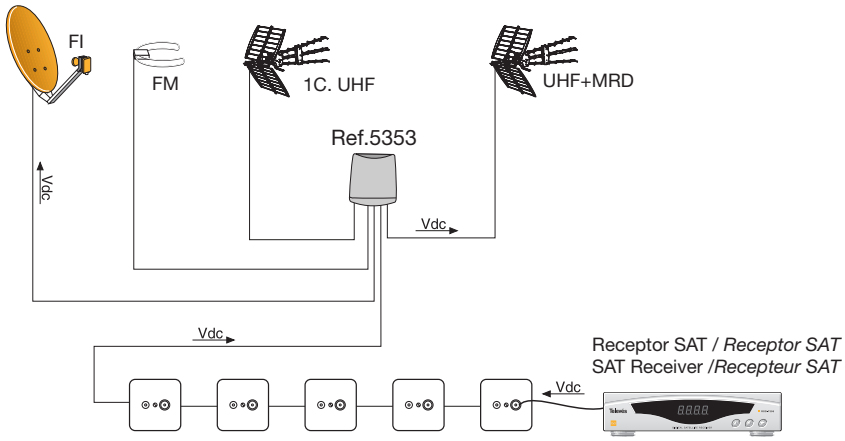

NOTA: Para ver canales terrestres hay que dejar encendida la unidad satélite.
NOTA: *A fim ver as canles é necessário deixar prendida a unidade satélite.*
NOTA: Pour voir les canaux terrestres il faut laisser allumée l'unité satellite.
NOTE: *To see terrestrial channels it is necessary to leave the set top box in "ON".*

Sin mezcla de F.I. / *Sem mistura de F.I.* / Sans couplage bis / Without I.F. mixture

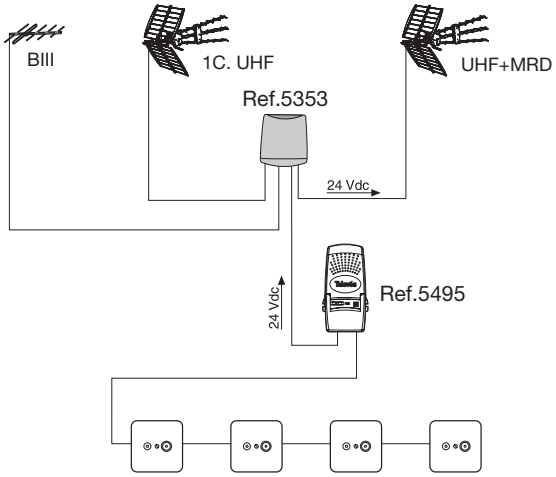

Televés

SMATV

Amplificador de Mástil
Amplificador Mastro
Amplificateur Mât
Mast Amplifiers
Ref. 5353

Televés

DECLARACIÓN DE CONFORMIDAD
DECLARAÇÃO DE CONFORMIDADE
DECLARATION DE CONFORMITE
DECLARATION OF CONFORMITY

Fabricante / *Fabricante / Fabricant / Manufacturer*:	**Televés S.A.**
Dirección/ *Direção / Adresse / Address*:	**Rúa B. Conxo, 17** **15706 Santiago de Compostela** **SPAIN**
NIF / *VAT :*	**A-15010176**

Declara bajo su exclusiva responsabilidad la conformidad del producto:
Declara sob sua exclusiva responsabilidade a conformidade do produto:
Declare, sous notre responsabilité, la conformité du produit:
Declare under our own responsibility the conformity of the product:

Referencia / *Referencia / Référence / Reference:*	**5353**
Descripción / Descrição / *Description / Description*:	**Mast channel amplifier**
Marca / *Marca / Marque / Mark*:	**Televés**

Con los requerimientos de la Directiva de baja tensión 73 / 23 / CEE y Directiva EMC 89 / 336 / CEE, modificadas por la Directiva 93 / 68 / CEE, para cuya evaluación se han utilizado las siguientes normas:

Com as especificações da Directiva da baixa tensão 73 / 23 / CEE e Directiva EMC 89 / 336 / CEE, modificadas pela Directiva 93 / 68 / CEE, para cuja aprovação se aplicou as seguintes normas:

Avec les spécifications des Directives 73 / 23 / CEE et 89 / 336 / CEE, modifiées par la directive 93 / 68 / CEE, pour l'évaluation on a appliqué les normes:

With the Low Voltage Directive 73 / 23 / EEC and the EMC Directive 89 / 336 / EEC as last amended by Directive 93 / 68 / EEC requirements, for the evaluation regarding the Directive, the following standards were applied:

EN 50083-1: 1993 / A1: 97
EN 50083-2: 2001
EN 61000-4-2: 1995
EN 61000-4-4: 1995
EN 55022: 1998

Santiago de Compostela, 15/10/2004

CE

José L. Fernandez Carnero
Technical director

103747020505